Аналоговый вход

SIB-01TI Ex, SIB-02TI Ex

Изолирующий преобразователь сигнала термопреобразователя сопротивления или термопары из взрывоопасной зоны в аналоговый сигнал 0(4)...20 мА. Трехсторонняя изоляция вход/выход/питание. Встроенная компенсация холодного спая. Программно-конфигурируемый тип входного датчика и диапазон преобразования.

Устройство соответствует требованиям технического регламента Таможенного союза ТР ТС 012/2011. Сертификат № ЕАЭС RU C-RU.НА67.В.00460/23.

Устройство соответствует требованиям технического регламента Таможенного союза ТР ТС 020/2011. Сертификат № ЕАЭС RU C-RU.МН10.В.00861/22.

Устройство внесено в Госреестр СИ РФ № 80485-20.

Основные параметры и характеристики

	SIB-01TI Ex	SIB-02TI Ex
Питание		
Напряжение питания постоянного тока, В (диапазон)	24 (18...30)	24 (18...30)
Потребляемая мощность, Вт, не более	1,5	1,5
Вход подключения датчика из взрывоопасной зоны		
Количество, шт.	1	2
Схема подключения термопреобразователей сопротивления	Одно-, двух-, трех-, четырехпроводная	

Термопреобразователи сопротивления		Термоэлектрические преобразователи	
Pt50	-200...+850	ТЖК (J)	-210...+1200
Pt100	-200...+850	ТХА (K)	-270...+1372
Pt1000	-200...+850	ТНН (N)	-270...+1300
50П	-200...+850	ТХК (L)	-200...+800
100П	-200...+850	ТХКн (E)	-270...+1000
1000П	-200...+850	ТПП (R)	-50...+1768
50М	-180...+200	ТМК (T)	-270...+400
100М	-180...+200	ТВР (A1)	0...+2500
Cu50	-50...+200	ТВР (A2)	0...+1800
Cu100	-50...+200	ТВР (A3)	0...+1800
Ni100	-60...+180	ТПП (S)	-50...+1768
		ТПР (B)	0...+1820
		ТМК (M)	-200...+100

Выход		
Количество, шт.	1	2
Диапазон сигнала, мА	0(4)...20	0(4)...20
Сопротивление нагрузки для диапазона 0...20 мА, Ом, не более	505	505
Передаточная характеристика		
Время установления выходного сигнала до 90 % от заданной величины, мс, не более	100	100
Индикатор канала		
Датчик не подключен	Выключен	Выключен
Датчик подключен и сигнал в рабочем диапазоне	Включен	Включен
Сигнал за пределами рабочего диапазона	Мигание частотой 10 Гц	Мигание частотой 10 Гц
Параметры безопасности		
Вид взрывозащиты	[Ex ia Ga] IIC	[Ex ia Ga] IIC
Максимальное напряжение постоянного тока или эффективное значение переменного (Um), В	250	250
Максимальное выходное напряжение (Uo), В	4,1	4,1
Максимальный выходной ток (Io), мА	6,3	6,3
Максимальная выходная мощность (Po), мВт	4,3	4,3
Максимальная внешняя емкость (Co), мкФ	100	100
Максимальная внешняя индуктивность (Lo), мГн	400	400
Прочие параметры		
Требования ЭМС	Согласно ГОСТ 30804.6.2-2013, ГОСТ 30804.6.4-2013	
Степень защиты корпуса	IP20	IP20
Габаритные размеры (Ш × В × Г), мм	17,5 x 105,0 x 113,5	17,5 x 108,0 x 113,5
Масса, кг, не более	0,2	0,2
Диапазон рабочих температур, °С	-40...+60	-40...+60

Габаритные размеры

SIB-01TI Ex

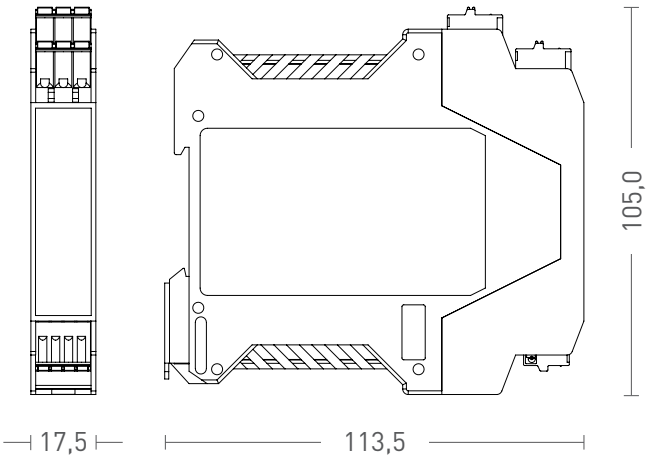

SIB-02TI Ex

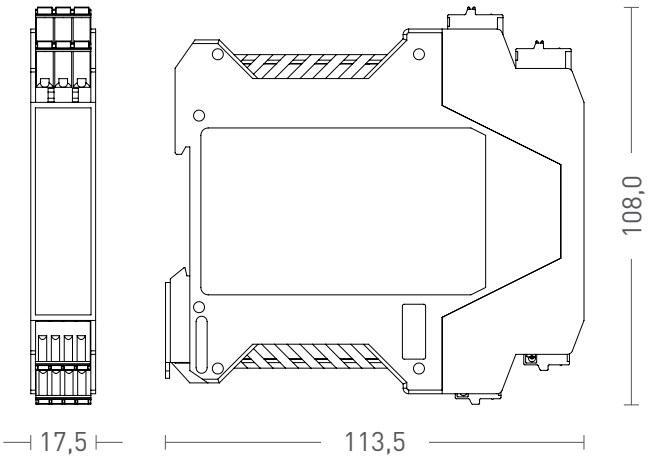

Код заказа	Модификация
SIB-01TI Ex	1-канальный преобразователь сигнала термометра сопротивления или термопары из взрывоопасной зоны в аналоговый сигнал 0(4)...20 мА.
SIB-02TI Ex	2-канальный преобразователь сигнала термометра сопротивления или термопары из взрывоопасной зоны в аналоговый сигнал 0(4)...20 мА.

Схемы подключения

SIB-01TI Ex

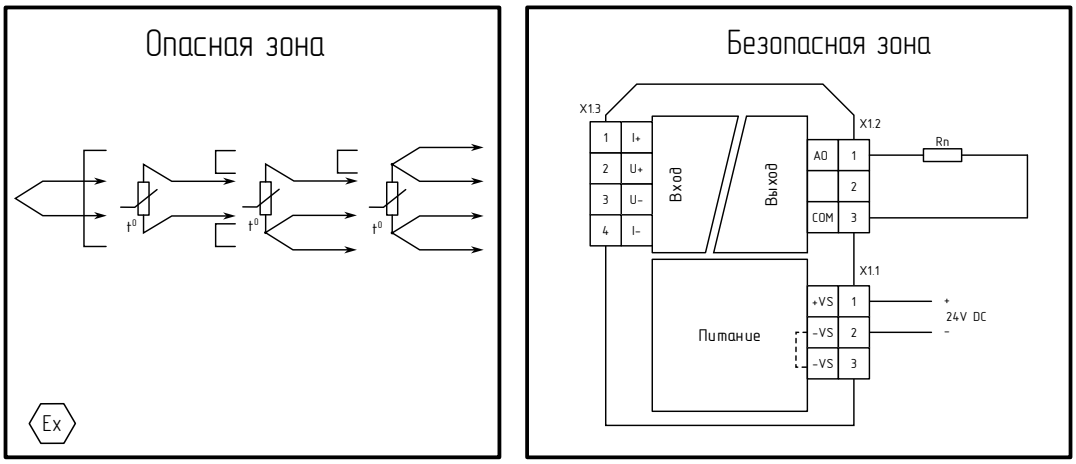
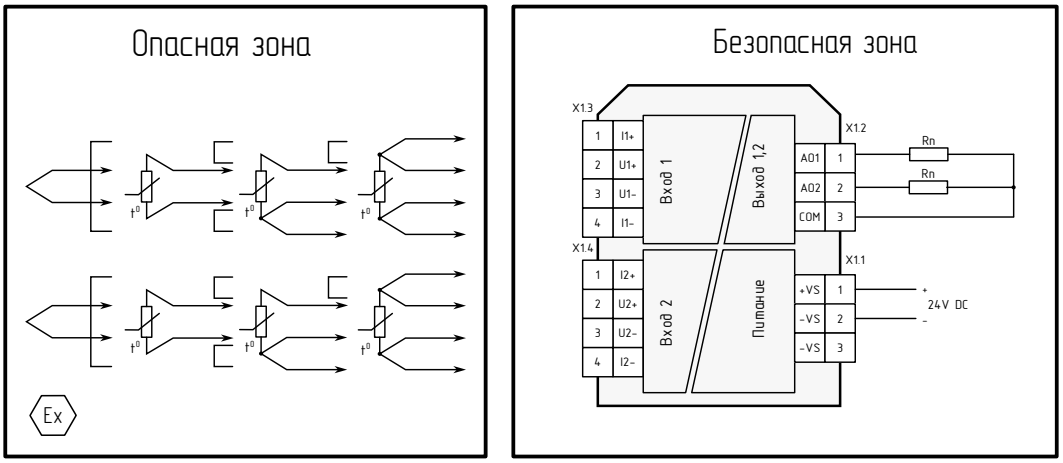
SIB-02TI Ex